Limiteur de courant d'appel LED – Eclairage

- **Evite à 100% le déclenchement intempestif des disjoncteurs**
- **Aucunes brûlures de contacts sur les relais, contacteurs ou interrupteurs**
- **Connectez, sur un seul ESB, autant d'alimentations LED que le réseau luminaire 115/230Vac 16A peut supporter.**

Les limiteurs électroniques de courant d'appel ESB101 et ESB201 sont des solutions parfaites pour les applications d'éclairage LED. Les ESB contrôlent les pics de courant maximum pour des charges capacitives ou ballast electronique. Ils limitent les déclenchements intempestifs lors des déséquilibres de circuits. L'ESB permet un gain de coût et améliore la fiabilité des installations. Ainsi, la mise en place de ces limiteurs sur des circuits existants est facilement possible et il n'y a pas besoin d'alimentation externe pour cela.

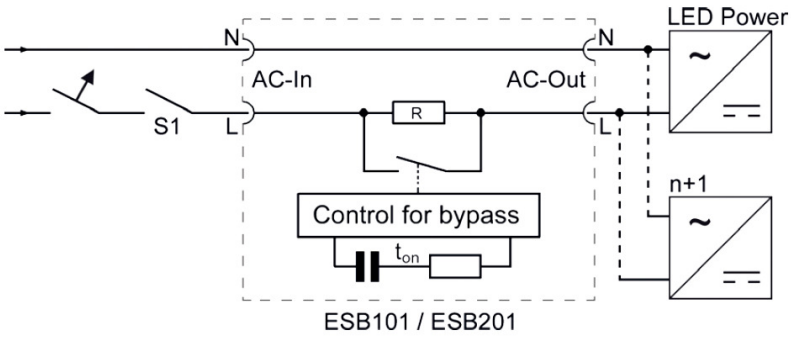

Ref.	Modèle	Application
3041081001	ESB101.16 230Vac 16A	Boîtier de commande & multiplexeur
3041081005	ESB101.LED.230Vac 16A	Boîtier de commande / mur
3041081006	ESB101.LED.115Vac 16A	Boîtier de commande / mur
3041100101	ESB201.LED.230Vac 16A	Canal de lumière / plafond
3041100102	ESB201.LED.115Vac 16A	Canal de lumière / plafond

DICEL Electronics

1 ZAC des 4 VIES
38290 FRONTONAS
France
Tel : +33 4 74 82 72 36
Fax: +33 4 74 82 70 69
www.dicel.fr
contact@dicel.fr